图纸须加盖出图印章，否则一律无效

开关柜型号	KYN28A-12A-03	KYN28A-12A-03	KYN28A-12A-03	KYN28A-12A-03	KYN28A-12A-03	KYN28A-12A-03	KYN28A-12A-03
开关柜外形	800x1500x2300	800x1500x2300	800x1500x2300	800x1500x2300	800x1500x2300	800x1500x2300	800x1500x2300
开关柜编号	AH1	AH2	AH3	AK4	AK5	AK6	AK7
10kV 一次线路方案	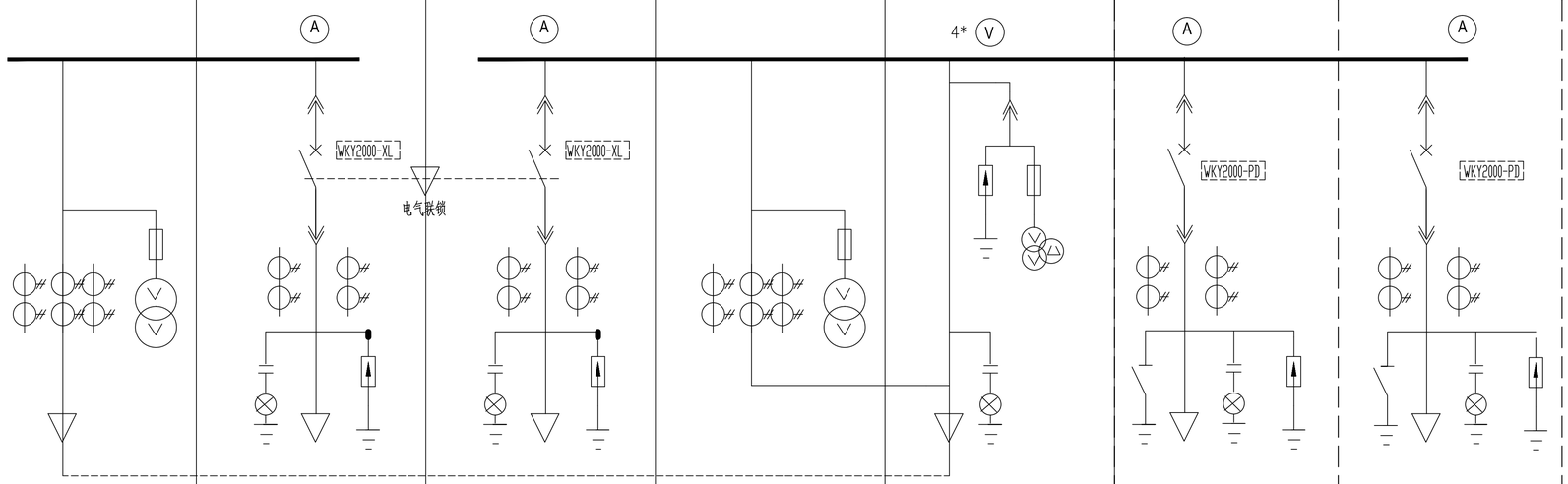						
回路名称	计量	进线	进线	计量	避雷、电压互感器	T1变压器(专变)	T2变压器(专变)
设备容量(kVA)		1260kVA	1260kVA			630kVA	630kVA
计算电流(A)		58A	58A			29	29
断路器 ZN63a-12		630A/12kV 25kA	630A/12kV 25kA			630A/12kV 25kA	630A/12kV 25kA
熔断器 RN2-10	1A			1A	1A		
电流互感器 LZZBJ9-12	100/5 0.2S/0.5 10/15VA	75/5 0.5/10P15 10/15VA	75/5 0.5/10P15 10/15VA	50/5 0.2S/0.5 10/15VA		50/5 0.5/10P15 10/15VA	50/5 0.5/10P15 10/15VA
电压互感器 JDZ10-12	10/0.1kV 0.2 25VA			10/0.1kV 0.2 25VA	JDZXR-10D 0.5/6P 10/√3/0.1/√3/0.1/3kV		
避雷器 HY5WS		17/50	17/50		17/50	17/50	17/50
温度控制器		WSK-HS	WSK-HS			WSK-HS	WSK-HS
接地开关						JN15-10	JN15-10
带电显示器		GSN-10/T	GSN-10/T			GSN-10/T	GSN-10/T
线路型号规格		ZR-YJV22-10 3X70	ZR-YJV22-10 3X70			ZR-YJV22-10 3X70	ZR-YJV22-10 3X70
电缆编号		G01	G02			G03	G04
备注	电力部门确定			电力部门确定			

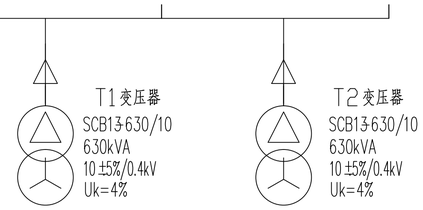

说明:

1、本变电所10kV电源采用两回10kV线路供电，10kV线路均引自室外10kV学校已有总开闭所。两回进线一用一备，两台进线断路器机械及电气联锁，进线电缆规格由电业局线路设计确定。变压器总容量为1260kVA，变压器预留容量内包含了汽车充电桩容量。10kV配电装置采用中置柜及微机保护。

2、直流操作电压：220V，直流电源采用直流高频开关电源，电池容量65AH，组屏一块。

3、10kV进线柜设定时限过流、速断及过电压低电压保护，出线柜设置过流，速断及变压器超温和低压侧零序保护，电压互感器柜设绝缘监视，事故及预告信号。

4、10kV进线柜、出线柜继电保护装置和PT柜的绝缘监示采用WKY2000系列智能型综合保护器。

5、计量方式为高供高计，动力用电计量设置在低压侧。

6、为防止窃电，计量柜门上安装微动开关，计量柜由当地电力部门提供。

7、高压开关柜要求控"五防"标准制作。

8、本图仅供参考，具体以供电部门要求为准。

湖南省建设工程施工图审查文件审查合格专用章
S18012 2026.07.06
房屋建筑工程：二类
市政工程（道路）：二类
有效期至2028.12.31

不得在图纸上量取尺寸施工。
本图在出图前经过会签、会审、会校程序。
岳阳市规划勘测设计院有限公司
会签 出图专用章
市政行业(给水、排水、桥梁工程)专业乙级
风景园林工程设计专项乙级
估 构 建筑行业(建筑工程)乙级
证书编号:A243019305 有效期:2020年7月08日
电 气专业
暖 通专业

岳阳市规划勘测设计院有限公司
建筑行业(建筑工程)乙级：A243019305

项目负责人	夏 洁	夏洁
审定人	吴 勇	吴勇
审核人	刘林丽	刘林丽
专业负责人	刘林丽	刘林丽
校对人	秦 军	秦军
设计人	赵凰峰	赵凰峰

档案号: 202604

建设单位: 岳阳市教育事务中心

工程名称: 岳阳市第十四中学实验楼拆除重建项目

子项名称: 变配电房

图 名: 系统图1

图 别: 施工图

日 期: 2026.04

比 例: 见图

图 号: DS9

版本号:

版本说明

版本	日期	审核	备注